MBA 810, MBA 810S, MBA 810A, MBA 810AS INTEGROVANÝ NF ZESILOVAČ 5 W S VESTAVĚNOU TEPELNOU OCHRANOU

MBA 810, MBA 810S, MBA 810A, MBA 810AS НЧ УСИЛИТЕЛИ НА МИКРОСХЕМАХ СО ВСТРОЕННОЙ ТЕПЛОЗАЩИТОЙ 5 Вт •
MBA 810, MBA 810S, MBA 810A, MBA 810AS INTEGRATED LF 5 W AMPLIFIERS WITH BUILT-IN THERMAL PROTECTION •
MBA 810, MBA 810S, MBA 810A, MBA 810AS INTEGRIERTE NF VERSTÄRKER MIT EINBAUWÄRMESCHUTZ 5 W

Mezní hodnoty:

		MBA 810 MBA 810A	MBA 810S MBA 810AS	
U_{CC} [1])	max.	5 . . . 20	5 . . . 20	V
I_{OS}	max.	3	3,5	A
I_O	max.	2,2	2,5	A
P_{tot}				
ϑ_a = 55 °C	max.	1	–	W
ϑ_c = 90 °C	max.	5	–	W
ϑ_a = 70 °C	max.	–	1	W
ϑ_c = 100 °C	max.	–	5	W
ϑ_j	max.	+155	+155	°C
ϑ_{stg}	max.	−25 . . . +85	−40 . . . +85	°C
R_{thja}	max.	95	–	K/W
R_{thjc}	max.	12	–	K/W

[1]) V rozsahu 16 . . . 20 V se doporučuje omezit ztrátový výkon lineárně takto: při U_{CC} = 16 V plný výkon 5 W, při U_{CC} = 18 V výkon 2,5 W, při U_{CC} = 20 V výkon 0 W.

Doporučené provozní zapojení MBA 810S, MBA 810AS

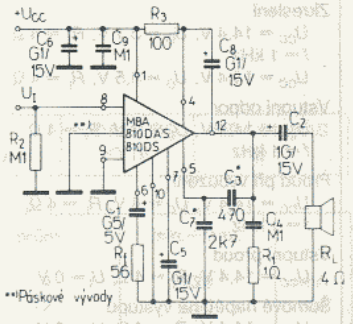

Pouzdro	MBA 810 MBA 810S IO 16	MBA 810A MBA 810AS IO 17

MBA 810, MBA 810A

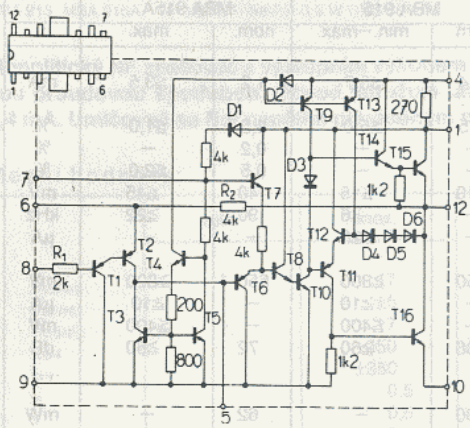

MBA 810A, MBA 810AS

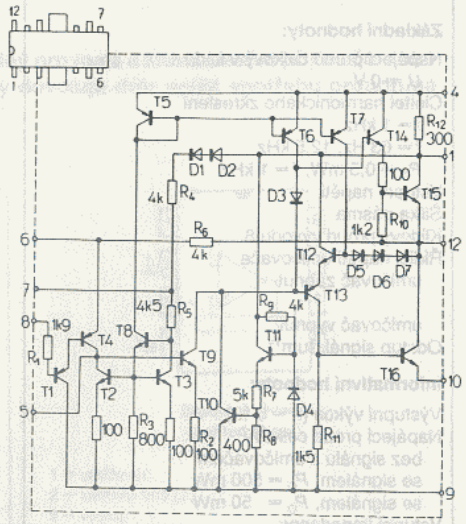

Charakteristické údaje:

		MBA 810, MBA 810A		MBA 810S, MBA 810AS		
Klidový proud		prům.	min.–max.	prům.	min.–max.	
U_{CC} = 14,4 V, U_I = 0 V	I_{CC}	9	<20	9	<20	mA
U_{CC} = 20 V, U_I = 0 V	I_{CC}	12	<50	12	<50	mA
Výstupní napětí						
U_{CC} = 6 V, R_L = 4 Ω, k = 10 %, f = 1 kHz	U_O	1,9	–	1,9	–	V
U_{CC} = 9 V, R_L = 4 Ω, k = 10 %, f = 1 kHz	U_O	3,0	>2,5	3,0	>2,6	V
U_{CC} = 14,4 V, R_L = 4 Ω, k = 10 %, f = 1 kHz	U_O	4,6	>4,0	4,7	>4,2	V
U_{CC} = 16 V, R_L = 4 Ω, k = 10 %, f = 1 kHz	U_O	5,1	–	5,3	–	V
Vstupní napětí						
U_{CC} = 14,4 V, R_L = 4 Ω, U_O = 4 V, f = 1 kHz	U_I	40	≤100	50	40 . . . 100	mV
Zkreslení						
U_{CC} = 14,4 V, U_O = 3,1 V, R_L = 4 Ω, f = 1 kHz	k	0,7	<2	0,7	<2	%
U_{CC} = 14,4 V, U_O = 0,5 V, R_L = 4 Ω	k	0,7	–	0,7	–	%
Vstupní odpor						
U_{CC} = 14,4 V, U_O = 2 V, R_L = 4 Ω, f = 1 kHz	R_I	85	>80	>85	>80	kΩ
Proud při vybuzení						
U_{CC} = 14,4 V, U_O = 4 V, R_L = 4 Ω, f = 1 kHz	I_{CC}	500	<550	500	<550	mA
Vstupní proud						
U_{CC} = 14,4 V, R_L = 4 Ω, U_I = 0 V	I_I	1,0	–	1,0	–	μA
Šumové napětí na výstupu						
U_{CC} = 14,4 V, R_L = 4 Ω, U_I = 0 V	U_{ON}	4,0	–	4,0	–	mV
Šířka pásma						
U_{CC} = 14,4 V, U_O = 2 V, R_L = 4 Ω, U_I = konst	BW	50 . . . 120 000	–	50 . . . 15 000	–	Hz